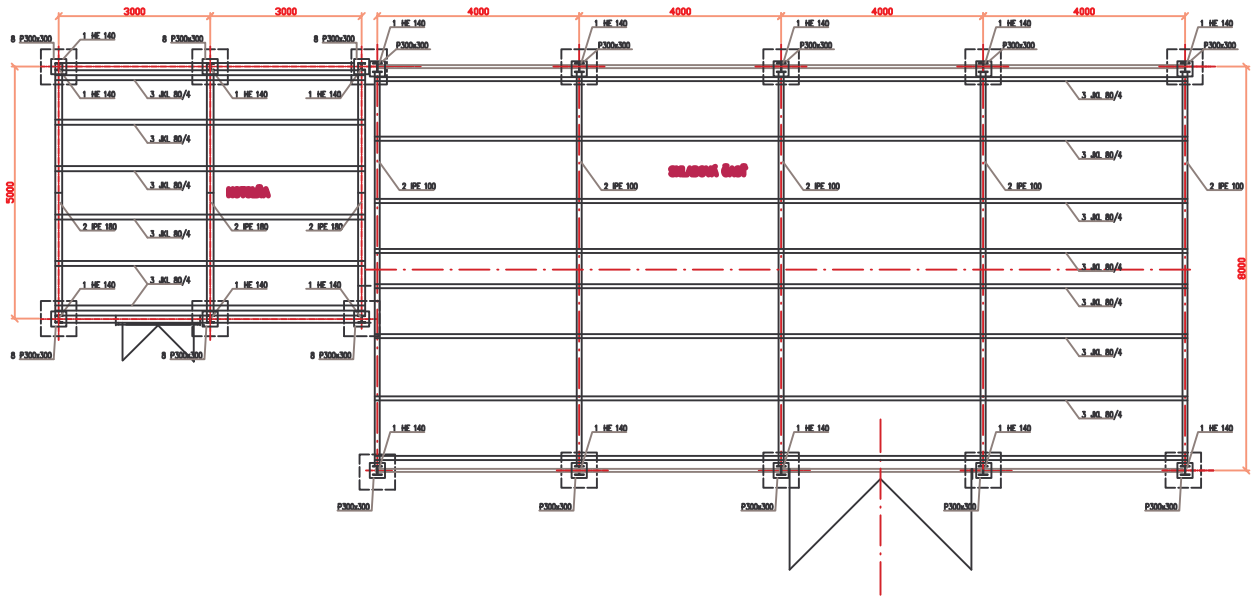

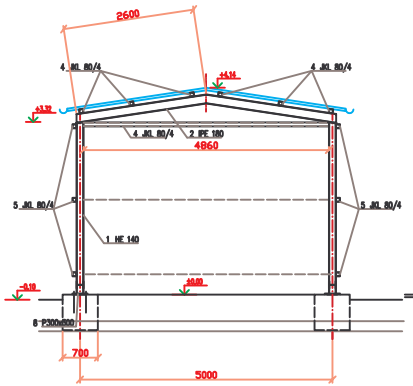

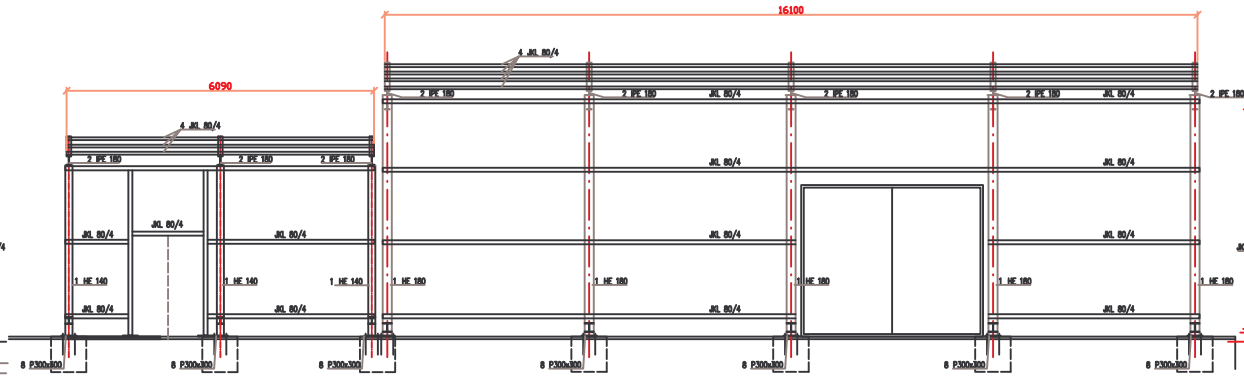

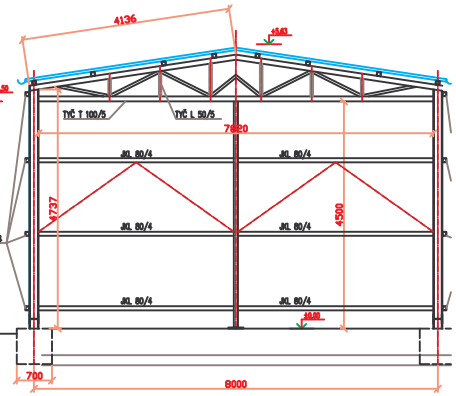

VÝKAZ MATERIÁLU OK KOTOLŇA SO-05

Č.p.	MATERIÁL	MATERIÁL	MNOŽSTVO	HMOTNOSŤ
1	HEB 140	STĽPY	28,4 m	687,58kg
2	IPE 180	PRIEČ	15,6 m	293,30kg
3	JKL 80/4	PRIEČ	14,6 m	143,28kg
4	JKL 80/4	PRIEČ	36,6 m	359,80kg
5	JKL 80/4	RAM PRE PANEL	67,6 m	663,80kg
6	JKL 80/4	STĽP	7,2 m	70,70kg
7	P HR.20mm	NA KOTVENIE	0,6 m²	96,00kg
8	P HR.10mm	NA VYSTUŽENIE	1,5 m²	120,00kg
9	L 50x50x5	L 50x50x5	38,0 m	113,1kg
10	KOTVENIE M20 l=300mm		24 ks	12,00kg
11	KOTVENIE M12 l=160mm		8 ks	6,8kg
12	SPOJ.I MATERIÁL			495,59kg
	Spolu			2976,96kg

VÝKAZ MATERIÁLU OK SKLAD SO-05

Č.p.	MATERIÁL	MATERIÁL	MNOŽSTVO	HMOTNOSŤ
1	HEB 180	STĽPY	47,5 m	243,2kg
2	IPE 180	PRIEČ	41,5 m	780,2kg
3	TYČ T 100/10	PRIEČ	40,0 m	460,8kg
4	TYČ 50x50x5	PRIEČ	68,0 m	226,20kg
5	JKL 80/4	STRECHA	130,0 m	1275,00kg
6	JKL 80/4	OBVOD	198,0 m	1942,00kg
6	JKL 80/4	STĽPY	24,0 m	236,00kg
7	P HR.20mm	NA KOTVENIE	1,2 m²	192,0kg
8	P HR.10mm	NA VYSTUŽENIE	4,5 m²	360,0kg
9	L 50x50x5	L 50x50x5	48,0 m	181,8kg
10	KOTVENIE M20 l=300mm		40 ks	25,6kg
11	KOTVENIE M12 l=160mm		16 ks	14,6kg
12	SPOJ.I MATERIÁL			595,0kg
	Spolu			6530,8kg

VÝKAZ MATERIÁLU OK SKLAD SO-05

Č.p.	MATERIÁL	MATERIÁL	MNOŽSTVO	HMOTNOSŤ
1	HEB 180	STĽPY	47,5 m	243,2kg
1	HEB 180	STĽPY	47,5 m	243,2kg
12	SPOJ.I MATERIÁL			595,0kg
	Spolu			6530,8kg

SÚVISIACI VÝKRES – SITUÁCIA 2 BTV-02

HLAVNÝ PROJEKTANT:	ING. PETROVIČ K.		
ZODP.PROJEKTANT:	ING. PETROVIČ K.		
VYPRACOVAL:	ING. PETROVIČ K.		
OBJEDNÁVATEĽ:	OBEC KRAVANY NAD DUNAJOM č. 195		
MIESTO VÝSTAVBY:	946 36 KRAVANY NAD DUNAJOM		
STAVBA:	SKLADOVÉ HALY V OBCI KRAVANY NAD DUNAJOM A ZÁKLADNÉ INŽINIERSKE ZARIADENIE OBCE		
OBJEKT:	KOTOLŇA SO-05, PO-01		STUPEŇ PROJEKT P
			ZAKAZ. ČÍS.: 06
			ČÍSLO PARÉ: DZN
NÁZOV VÝKRESU:	KOTVENIE KONZIER A SKLADU OBJEKT SO-05		
ČASŤ:	BK 1	DÁTUM: 06/2009	
		FORMÁT:	VIERK